! "

$ % & ! ' (&) ! *$

!! " !!

!! # $ % &

'$ % $!!&

Sélectionner la face de l'extrémité du cylindre et réaliser un dôme de 15mm de hauteur.
(menu Insertion – Fonction - dôme)

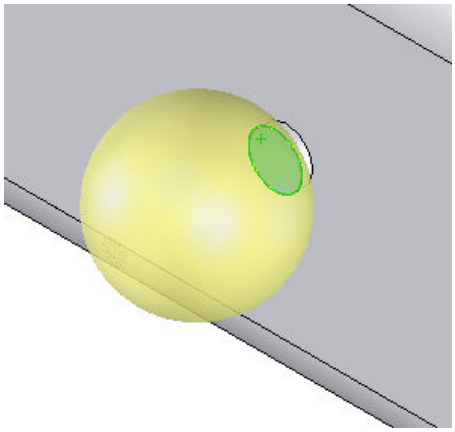

4 – <u>Réalisation du réservoir à grains</u>

Esquisser un cercle de Ø100mm (rayon 50 mm) sur la face supérieure du cube.
Celui-ci sera parfaitement centré.

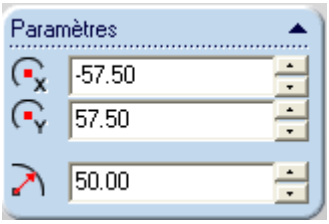

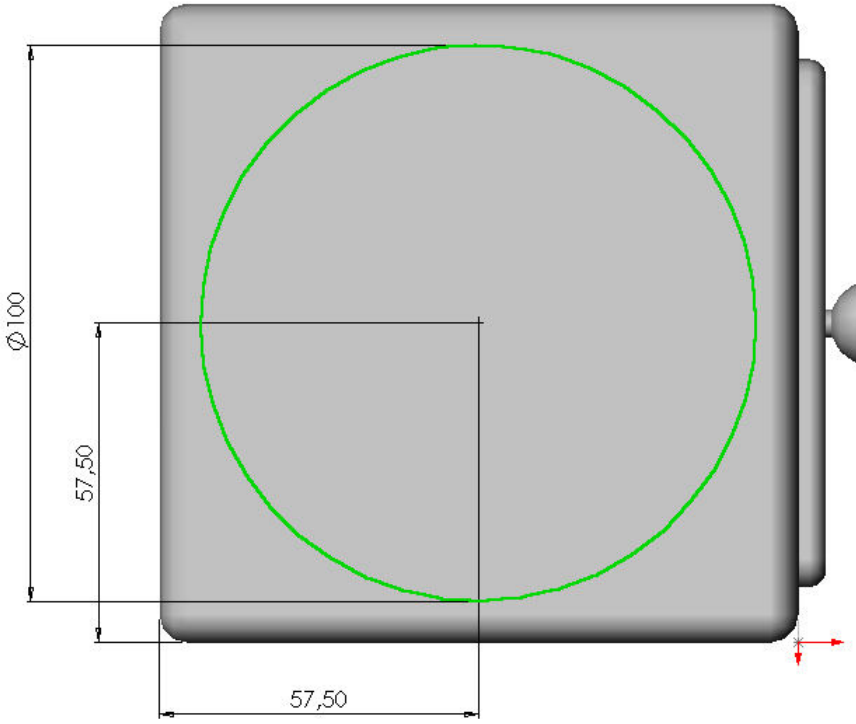

Extruder l'esquisse sur une distance de 10mm.

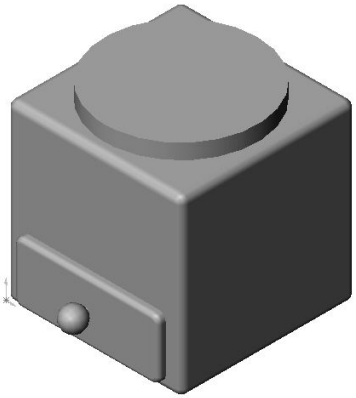

Réaliser un congé de 5mm sur la face supérieure du cylindre.

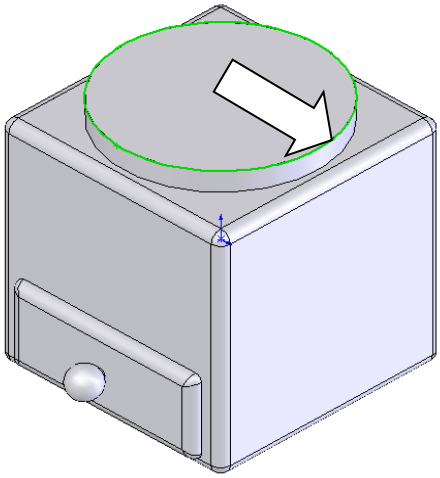

5 – Réalisation de l'axe de la manivelle

Esquisser un cercle de Ø 20mm (rayon 10 mm) sur la face supérieure du réservoir à grains.
Ce cercle sera parfaitement centré
(ajouter une relation concentrique avec le grand cercle)

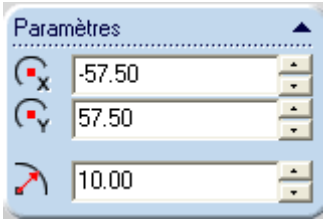

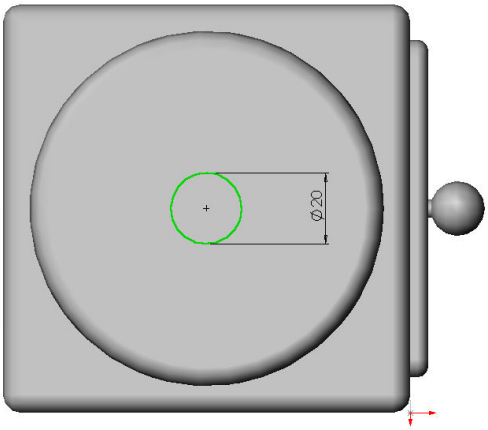

Extruder l'esquisse sur une distance de 5mm.

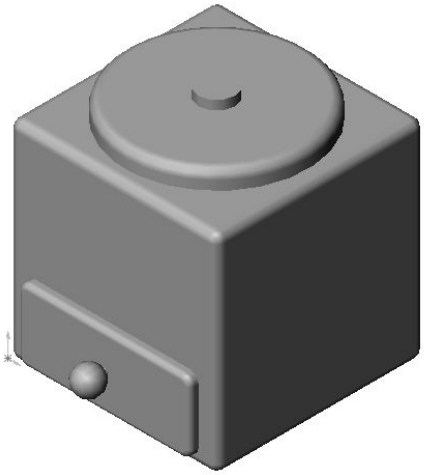

Esquisser un cercle de Ø10mm (rayon 5 mm) sur la face supérieure du cylindre précédemment réalisé.
Ce cercle sera parfaitement centré.
(ajouter une relation concentrique avec le cercle précédent)

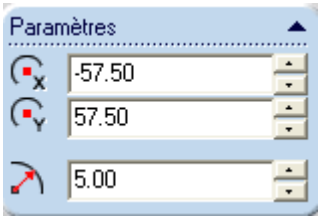

Extruder l'esquisse sur une distance de 10mm.

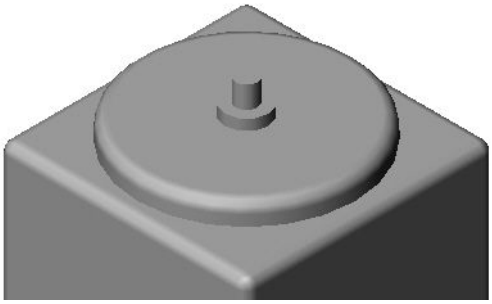

Réaliser un congé de 5mm
sur l'arête entre les 2 cylindres

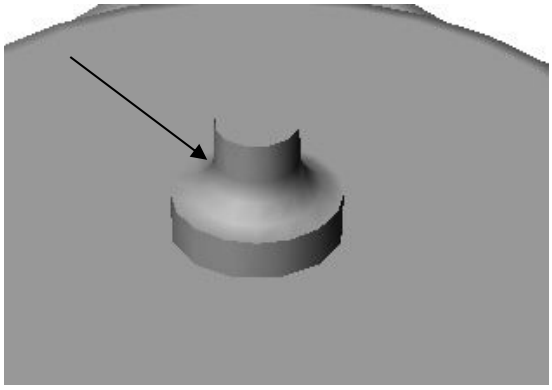

Réaliser un congé de 5mm sur l'arête supérieure du grand cylindre.

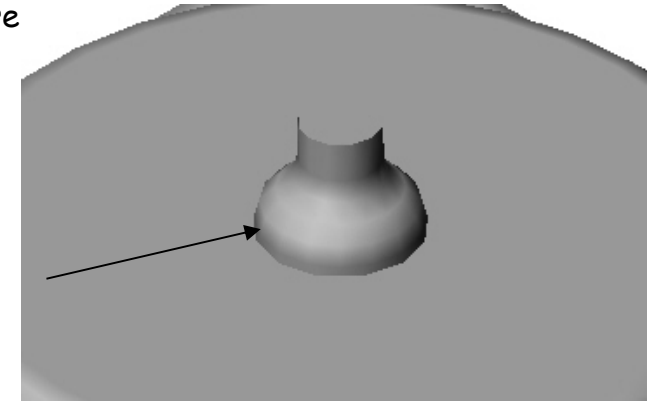

6 – Réalisation du bras de manivelle

Sélectionner la face supérieure de l'axe
De la manivelle et esquisser un
Rectangle de 110 mm x 20 mm.

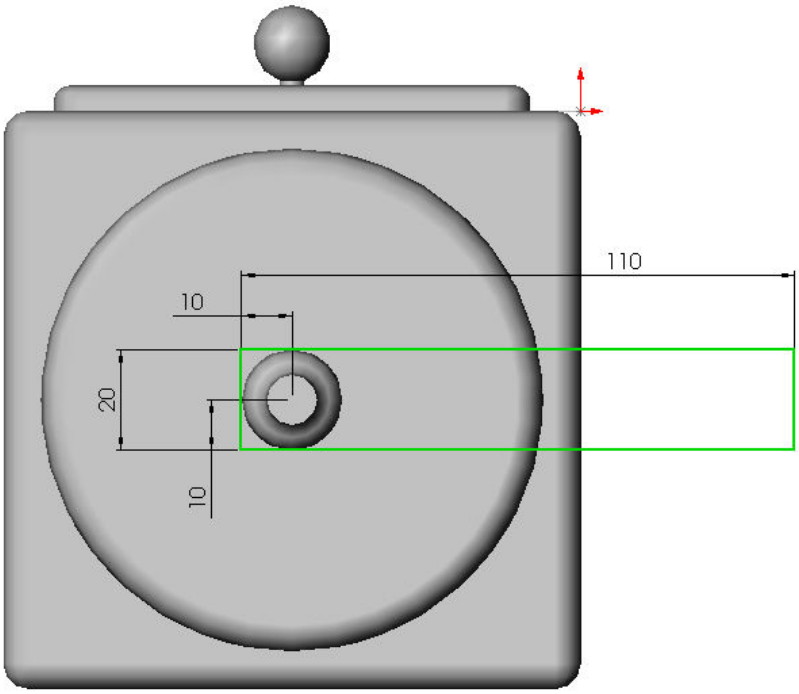

Extruder l'esquisse sur une distance de 2mm.

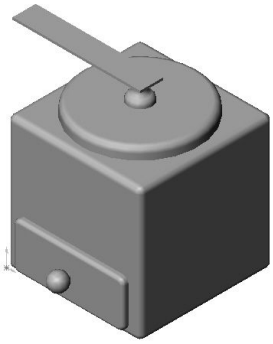

Réaliser un congé de 10mm sur les 4 arêtes
de l'épaisseur du bras de manivelle.

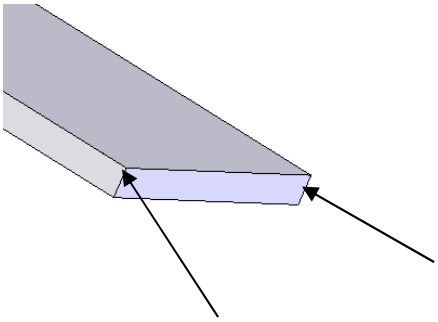

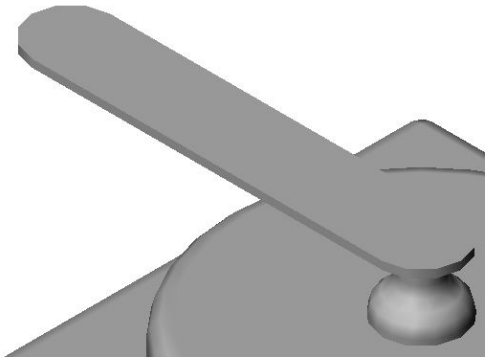

7 – Réalisation de la poignée de la manivelle

Esquisser un cercle de Ø8mm sur la face supérieure du bras de manivelle.
Ce cercle sera centré et se situera à l'extrémité du bras.

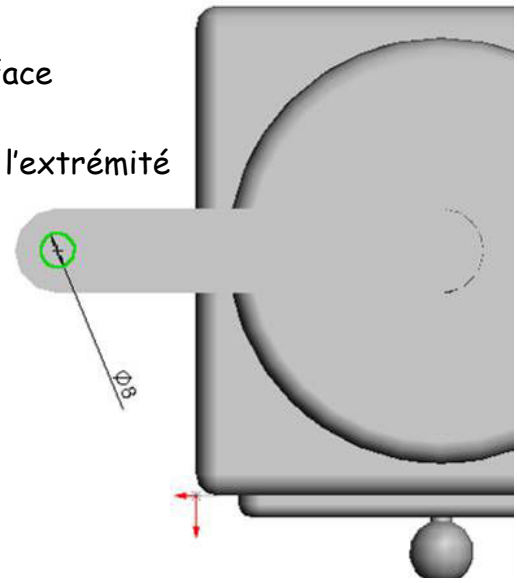

Extruder l'esquisse sur une distance de 1mm.

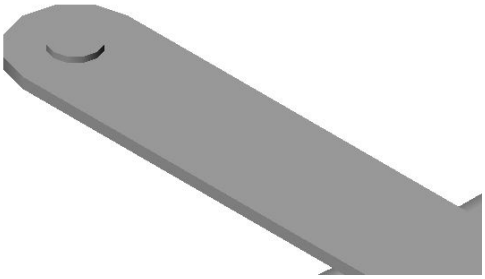

Sélectionner la face de l'extrémité du cylindre et réaliser un dôme de 30mm de hauteur.

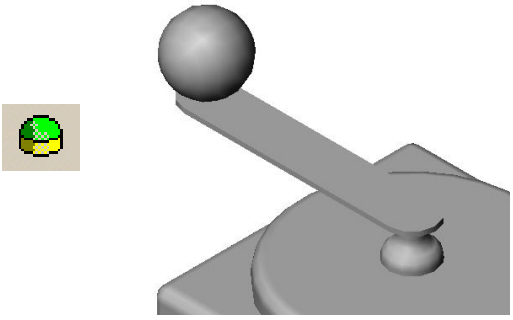

A l'aide de PhotoWorks, appliquer un rendu réaliste.

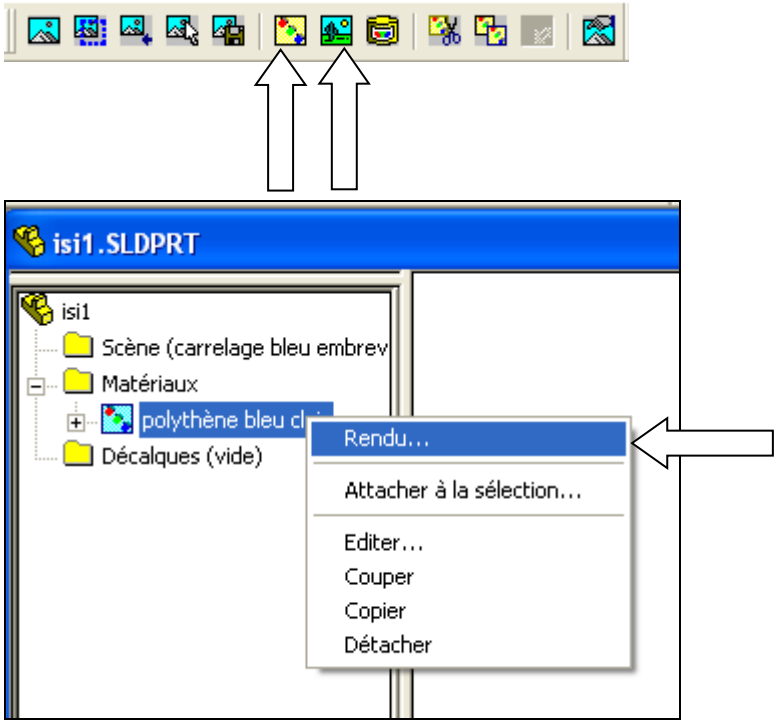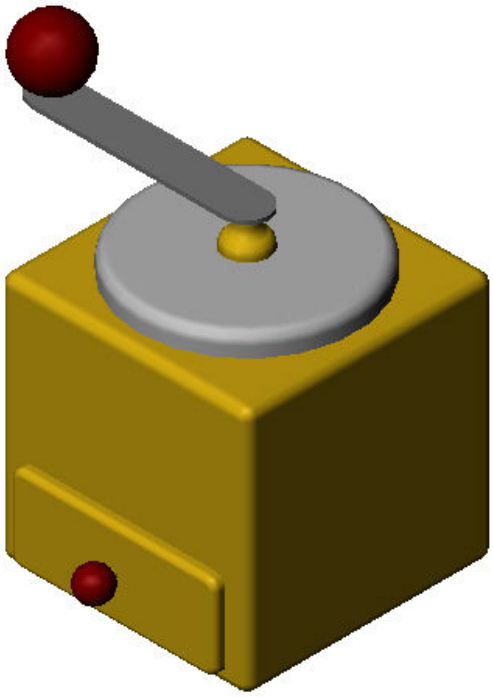
isi1.SLDPRT
isi1
Scène (carrelage bleu embrev
Matériaux
polythène bleu cl
Décalques (vide)
Rendu...
Attacher à la sélection...
Editer...
Couper
Copier
Détacher